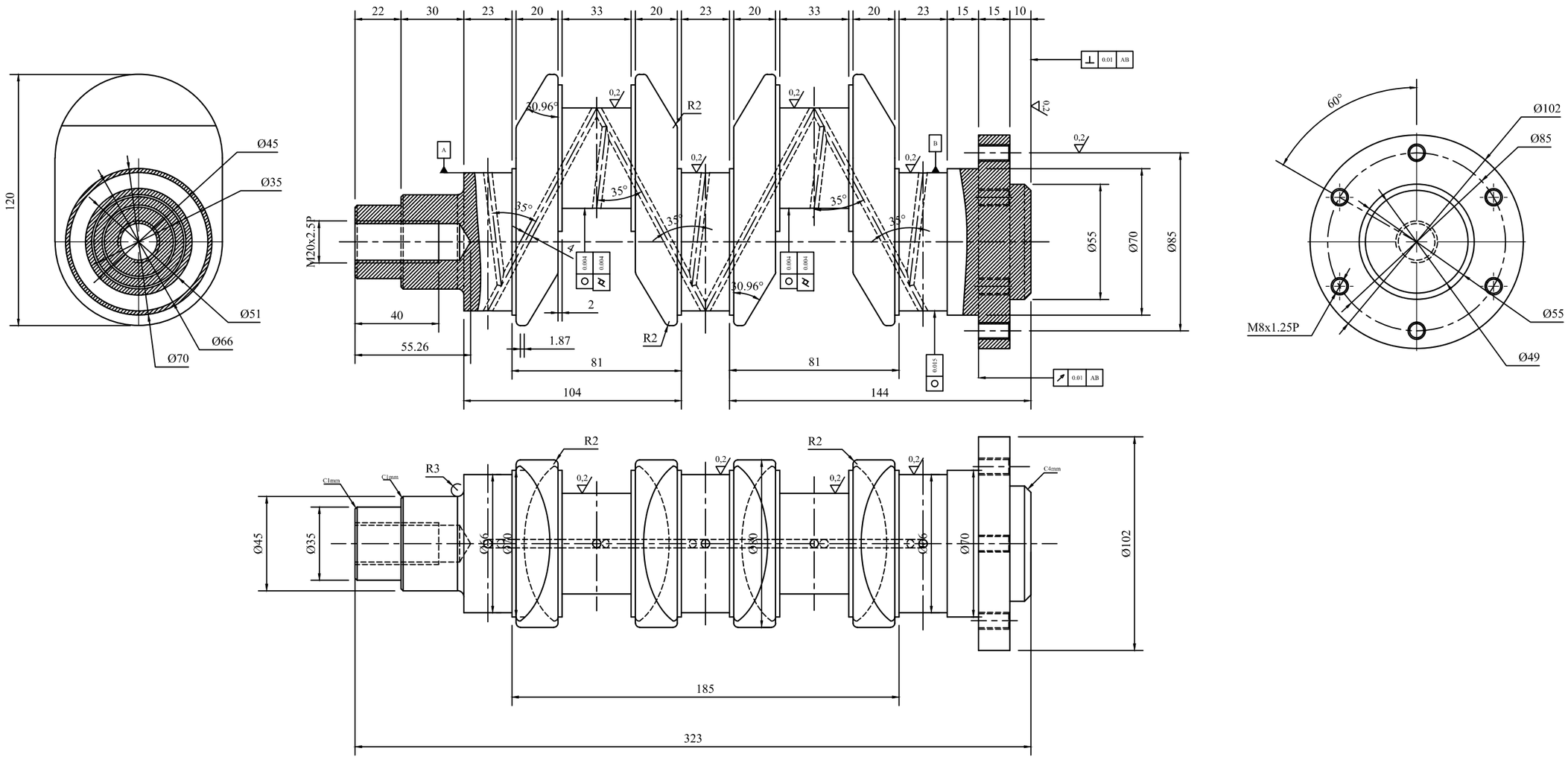

Người vẽ	Phạm Tiến Đạt	16/10	Trục Khuỷu
Kiểm tra	Võ Xuân Tiến		
Trường ĐH SP Kỹ Thuật TPHCM Khoa: CNCTM Lớp: 24TXLC43SP3		Thép hợp kim	Tỉ lệ 1:2 Bản số 1